# Lemförder - 1146701 - Tirante de Mercedes

Lado de montaje: arriba, abajo, ambos lados, Eje de apoyo
Long.: 585 mm
Distancia taladros 1/2: 152/152
Calibre Ø 1/2: 21/21 mm
Tubo Ø: 50 mm
Brazo oscilante longitudinal

Referencias OE:
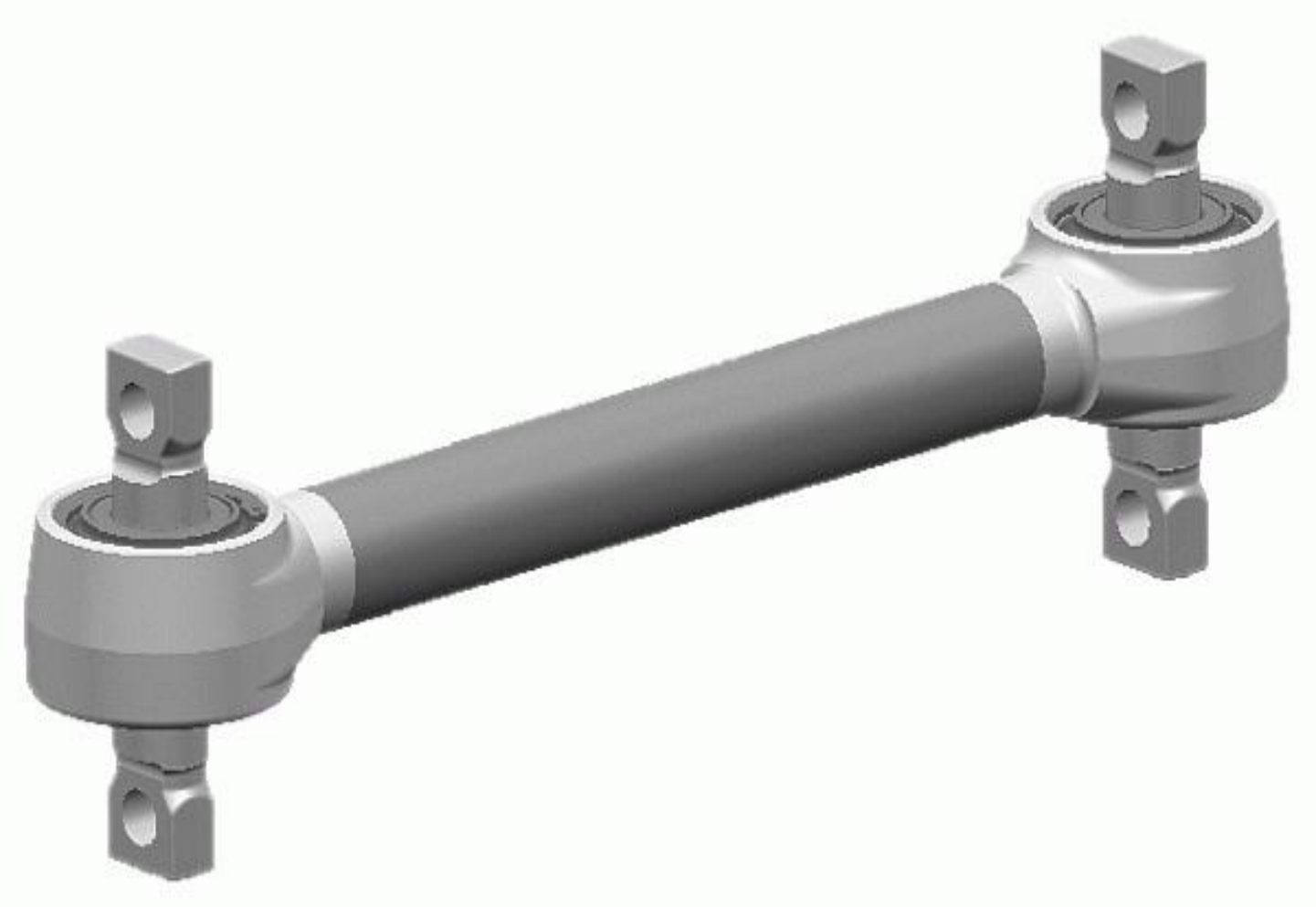
393 320 01 32
655 350 00 06
658 350 00 06
658 350 02 06